สำนักงานบริหารเทคโนโลยีสารสนเทศเพื่อพัฒนาการศึกษา (UniNet)

RMUTP To External Zone

Untrusted Zone

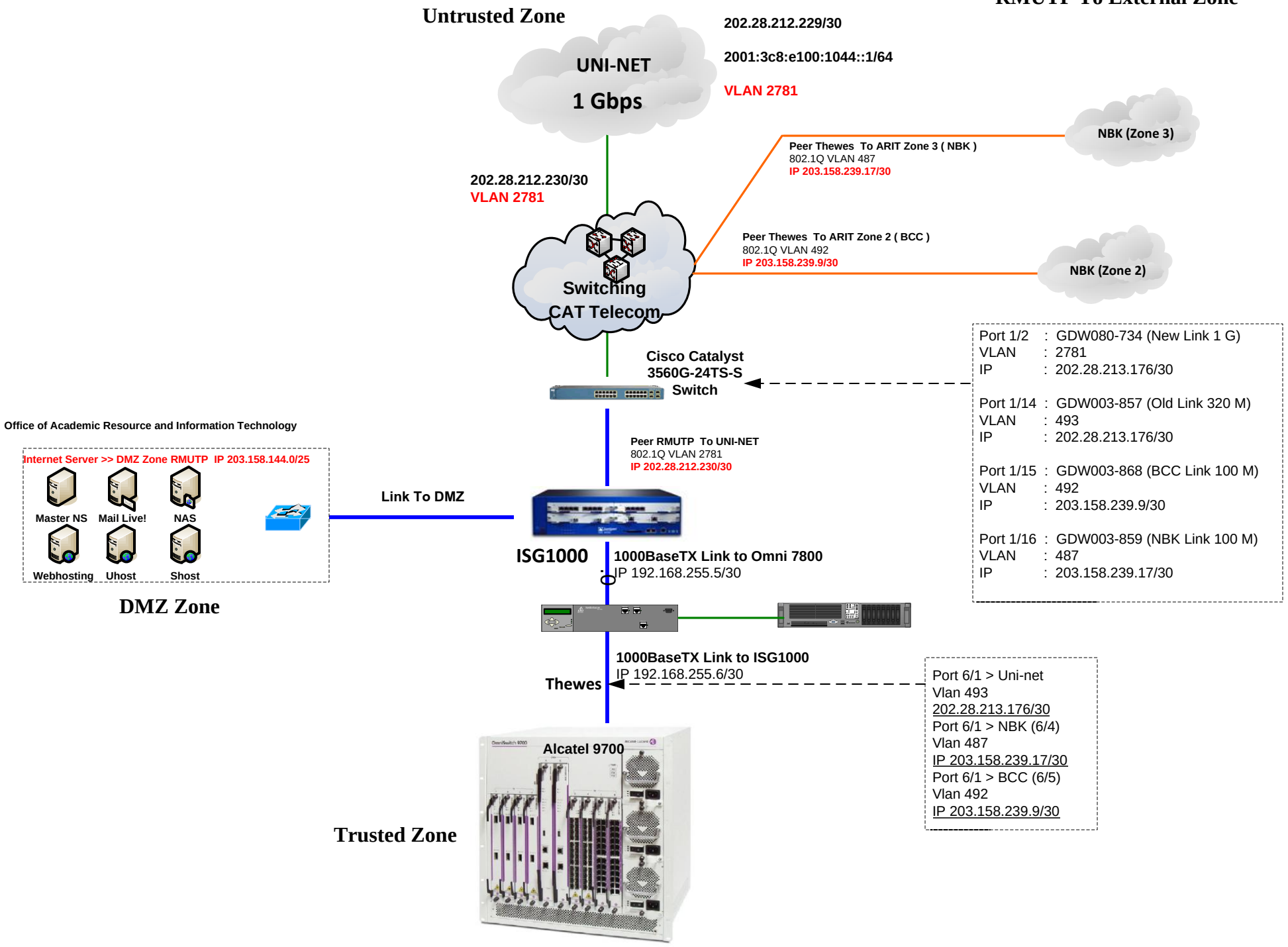

DMZ Zone

Trusted Zone